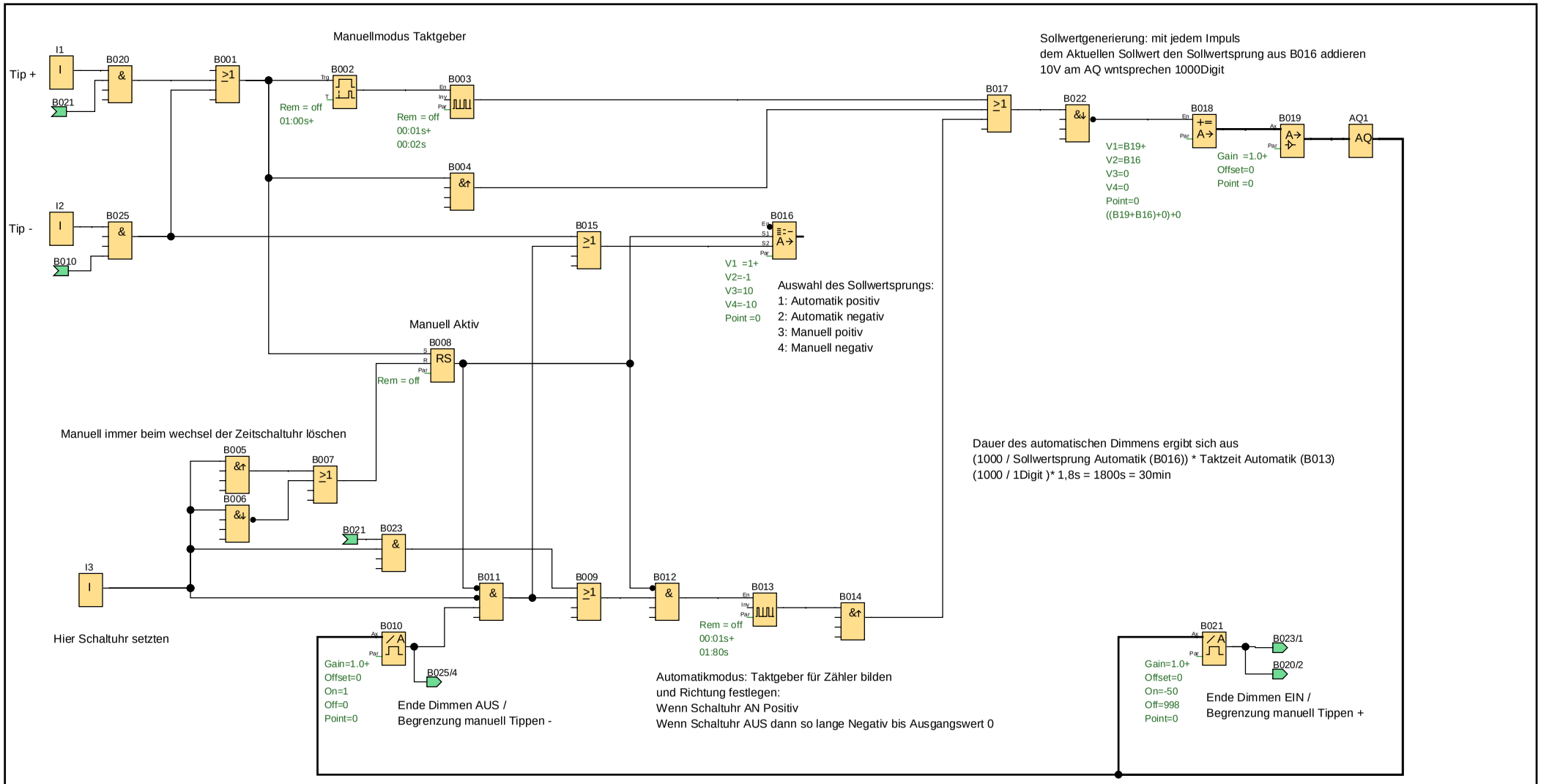

Ersteller:	DocDan		Projekt:		Kunde:	
Geprüft:			Anlage:		Zeichen-Nr.:	
Erstellt/Geändert:	21.02.18 18:36/21.02.18 18:37		Datei:	Schaltplan3.lsc	Seite:	1 / 2

Blocknummer(Typ)	Parameter
B002(Einschaltverzögerung) :	Rem = off 01:00s+
B003(Impulsgeber) :	Rem = off 00:01s+ 00:02s
B008(Selbsthalterelais) :	Rem = off
B010(Analoger Schwellwertschalter) :	Gain=1.0+ Offset=0 On=1 Off=0 Point=0
B013(Impulsgeber) :	Rem = off 00:01s+ 01:80s
B016(Analog-MUX) :	V1 =1+ V2=-1 V3=10 V4=-10 Point =0
B018(Arithmetische Anweisung) :	V1=B19+ V2=B16 V3=0 V4=0 Point=0 ((B19+B16)+0)+0
B019(Analogverstärker) :	Gain =1.0+ Offset=0 Point =0
B021(Analoger Schwellwertschalter) :	Gain=1.0+ Offset=0 On=-50 Off=998 Point=0