Waschmaschine

Niedersaft

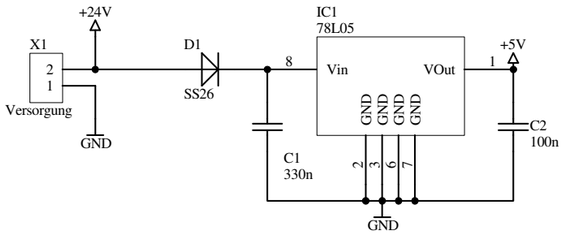

Motorbrücke

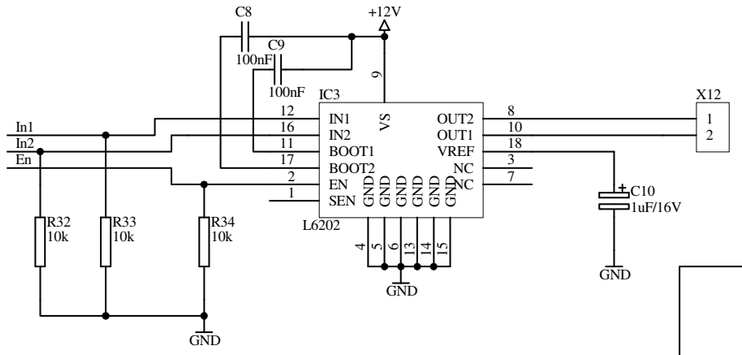

Motor Heber *sirr*

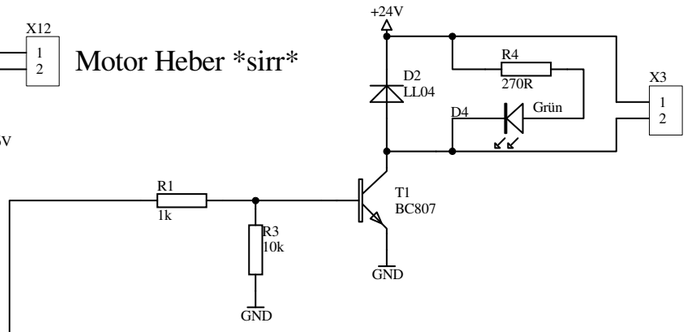

Magnetventil Rutsche

Motorsaft *Qualm*

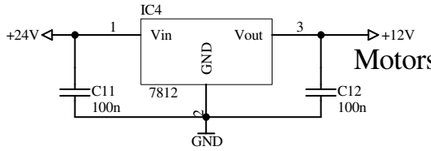

Induktivsensor Heber

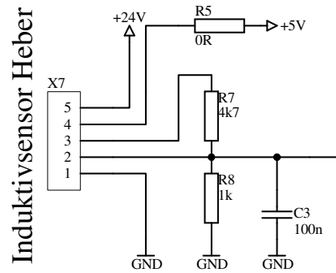

Gehirn, Brown out 2.7V

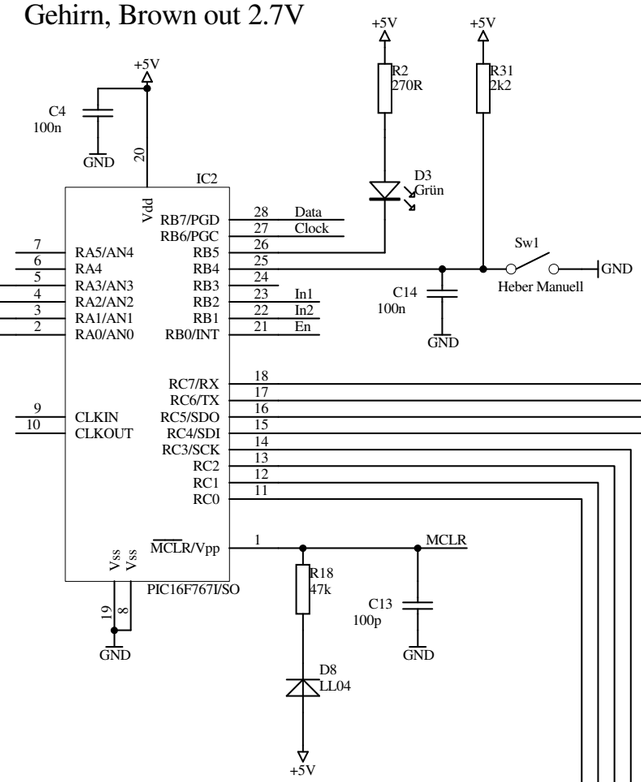

Servo Versorgung

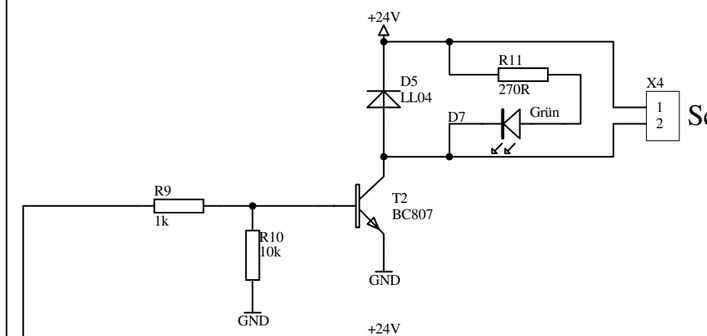

Induktivsensor Rutsche

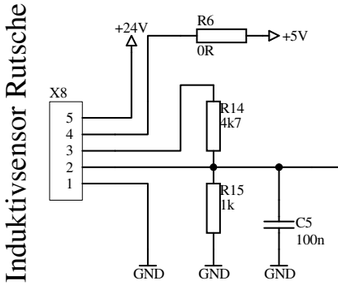

Servo Richtung

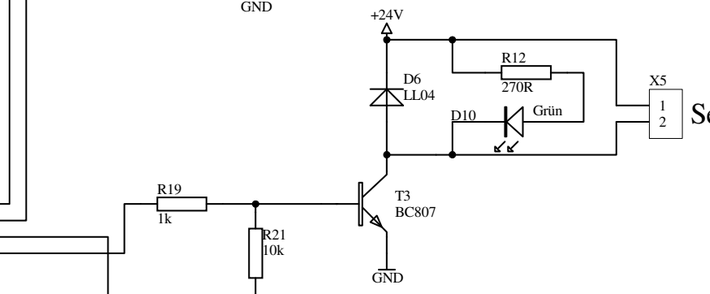

Heber oben

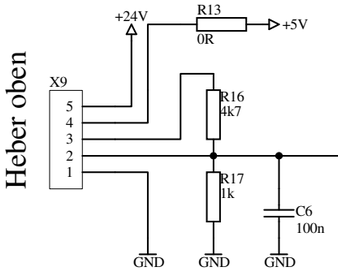

Aktor 4, frei

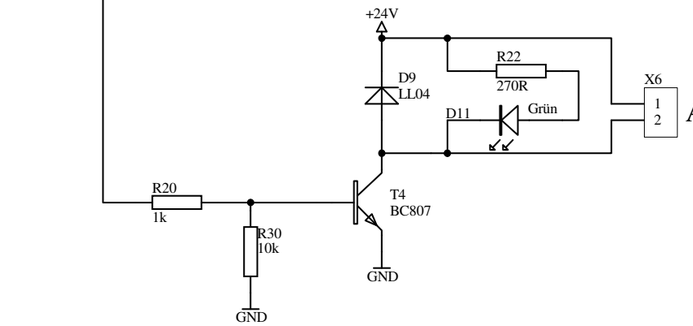

Heber unten

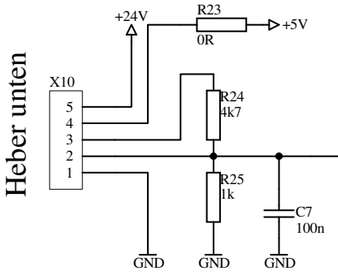

ICSP

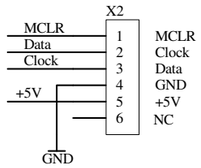

Steuerung

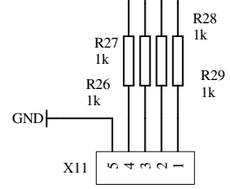

1 Blau - Kugel in Rinne
2 Lila - Kugel in Wama
3 Grau - Kugel aus Wama holen
4 Weiss - Kugel aus Rinne holen
5 Schwarz - GND

Title *Pfflipper Waschmaschine*			
Size: A3	Number:	Revision: 1	
Date: 23-Sep-2014	Time: 15:04:42	Sheet 1 of 1	
File: E:\Flipper Elektronik\Universal\Universal.ddb - Documents\Universal.Sch			

Protel
Making Electronic Design Easy™